THO

Piede Antivibrante con Stelo Girevole "SHINE" < 3000 kg
"SHINE" Antivibration Mount with Revolving Spindle < 3000 kg

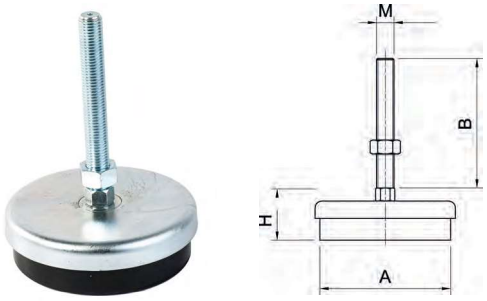

COD.	A	M	B	H	Carico max Statico Max Load daN	
A4THO400	40	10MA	50	34	600	4
A4THO600	80	12MA	100	44	800	4
A4THO1200	120	16MA	100	48	1000	4
A4THO3000	160	20MA	150	63	2000	4
A4THO4000	200	20MA	150	63	3000	4

Caratteristiche
MATERIALE BASE: Acciaio zincato
TIPO BASE: Antivibrante
CORREDO BASE: Suola in NBR 70 shore
MATERIALE STELO: Acciaio zincato
TIPO STELO: Girevole
CORREDO STELO: Dado
PRESENTAZIONE PRODOTTO: Stelo fornito già assemblato alla base

Product specification
BASE MATERIAL: *Zinc plated steel*
BASE TYPE: *Antivibration*
BASE OUTFIT: *NBR 70 shore plate*
SPINDLE MATERIAL: *Zinc plated steel*
SPINDLE TYPE: *Revolving*
SPINDLE OUTFIT: *Nut*
PRODUCT PRESENTATION: *Spindle assembled to the base*

PIEDI ANTIVIBRANTI - *ANTIVIBRATION FEET*

TK

Zoccolo Antivibrante a Piattello < 4000 kg
Leveling Mount < 4000 kg

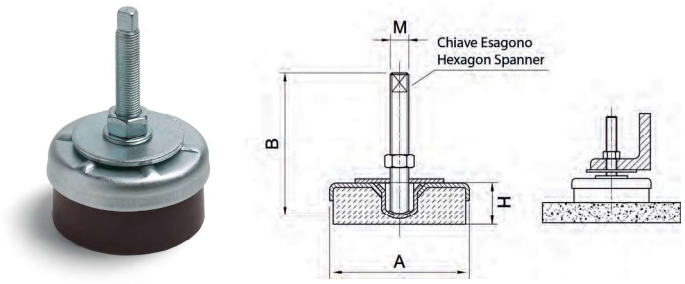

COD.	A	M	B	H	Chiave Spanner	Carico max Statico Max Load daN	
A4TK80	80	M12x1,25	100	45	12	700	4
A4TK120	120	M16x1,50	120	45	15	1000	4
A4TK160	160	M20x1,50	150	55	15	1500	4
A4TK200	200	M20x2,50	160	55	25	4000	4

Caratteristiche
MATERIALE BASE: Acciaio zincato
TIPO BASE: Antivibrante regolabile in altezza
CORREDO BASE: Suola in NBR 80 shore
MATERIALE STELO: Acciaio zincato
TIPO STELO: (escluso art. A4TK200)
CORREDO STELO: 1 dado + 1 rondella
PRESENTAZIONE PRODOTTO: Stelo e base forniti smontati

Product specification
BASE MATERIAL: *Zinc plated steel*
BASE TYPE: *Antivibration height adjustable*
BASE OUTFIT: *NBR 80 shore plate*
SPINDLE MATERIAL: *Zinc plated steel*
SPINDLE TYPE: *Fine threaded square headed bolt (excluded art. A4TK200)*
SPINDLE OUTFIT: *1 nut + 1 washer*
PRODUCT PRESENTATION: *Base and spindle not assembled*