YTO 135 TÍPUS
YTO 135 TYPE

Rendelési cikkszám felépítése
Order code structure

YTO135	-	500	-	4P		D01	-	P	3

Típus / Type

Lökethossz / Stroke

Lineáris kocsik szám / Block quantity

Kihajtó tengely pozíció / Drive shaft positions

Szenzor / Sensor

Szenzor darabszám / Sensor quantity

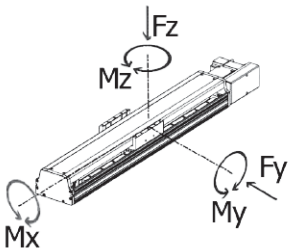

Terhelések Forces and torques		Lineáris egység típusa Linear unit type 4P	A nyomaték és erő összefüggései All forces and torques relate to the following
Fy	(N)	3990	$\frac{Fy}{Fy\,max} + \frac{Fz}{Fz\,max} + \frac{Mx}{Mx\,max} + \frac{My}{My\,max} + \frac{Mz}{Mz\,max} \leq 1$
Fz		6750	
Mx	(Nm)	158	
My		115,8	
Mz		115,8	

Kihajtó tengely pozíciók
Drive shaft positions

D01

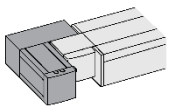

D02

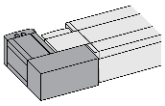

D03

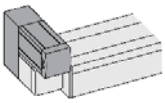

D04

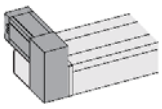

D05

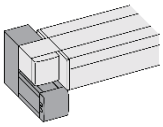

D06

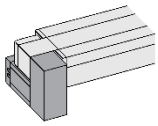

A termékek gyártója / Producer of the items: LIMON PRECISION&SPEED

Általános Technikai információk
General Technical informations

Technikai paraméterek Technical parameters		Típusok 4P
Visszaállási pontosság (mm) Repeatibility (mm)		± 0,05
Tárcsa kerülete (mm) Pulley lead (mm)		110/50 *
Fő szíj típusa Main belt type		5M-25
Mellékhajtás szíj típusa Reduction drive belt type		297 HTD-3M 15
Max. sebesség (mm/s) Max. speed (mm/s)		3000
Max. terhelhetőség Max. payload	Vízszintes (kg) Horizontal (kg)	40
	Függőleges (kg) Vertical (kg)	12
Max. terhelés nélküli nyomaték (Nm) Max. no-load driving torque (Nm)		0,3
Max. hajtó nyomaték (Nm) Max. driving torque (Nm)		6
Löket hossz tartomány (mm) Strokes (mm)		100-4000
AC szervo motor teljesítmény (W) AC servo motor output (W)		400
Lineáris vezeték mérete Linear guide size		2x15
Max. keresztmetszeti méretek (mm) Max. cross section dimensions (mm)		135x93
Végállás szenzor Sensor		EE-SX672(NPN)

* - Az első szám a főhajtás, a második szám a mellékhajtás tárcsa kerülete.
* - The first number is for main drive and the second is the reduction dive pulley lead.

YTO 135-4P-D01 méretek
YTO 135-4P-D01 sizes

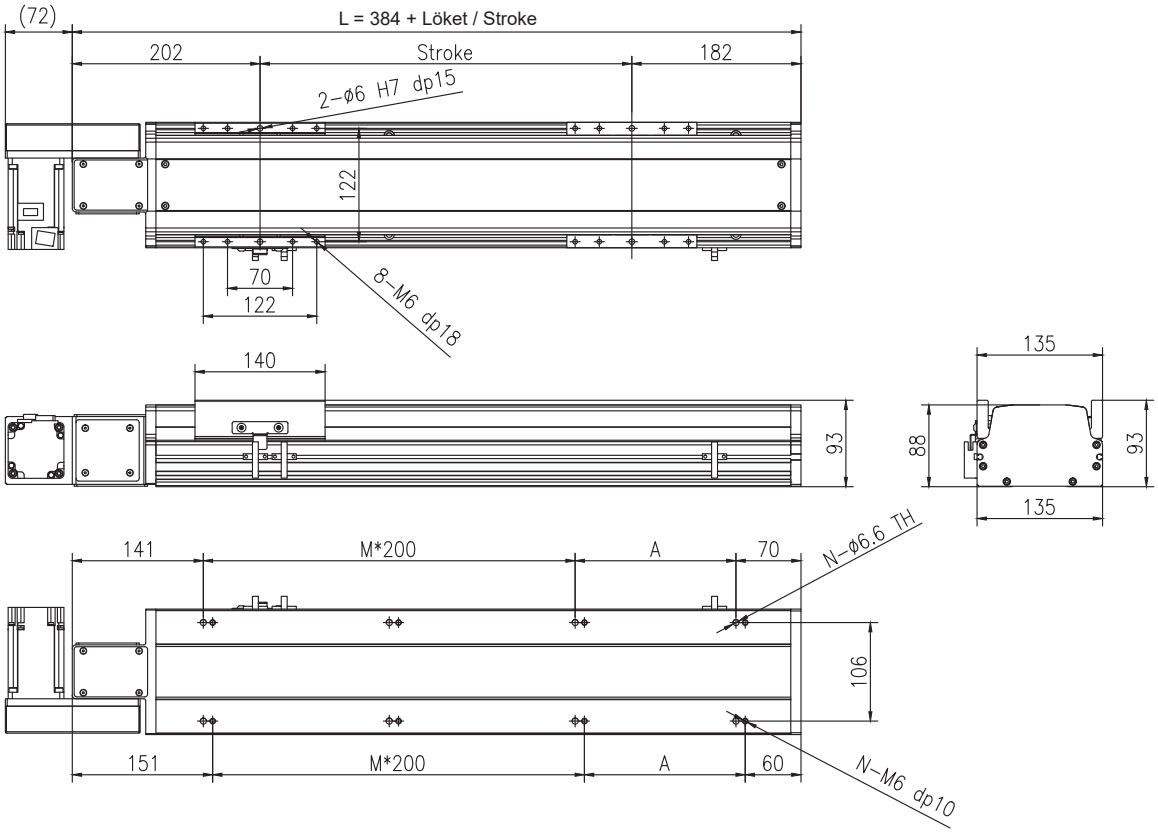

Löket / Stroke (mm)	100	200	300	400	500	600	700	800	900	1000	1100	1200	1300	1400	1500	1600	1700	1800	1900	2000
L (mm)	484	584	684	784	884	984	1084	1184	1284	1384	1484	1584	1684	1784	1884	1984	2084	2184	2284	2384
A (mm)	73	173	73	173	73	173	73	173	73	173	73	173	73	173	73	173	73	173	73	173
M (mm)	1	1	2	2	3	3	4	4	5	5	6	6	7	7	8	8	9	9	10	10
N (mm)	6	6	8	8	10	10	12	12	14	14	16	16	18	18	20	20	22	22	24	24
Weight (kg)	9	9,6	10,3	10,9	11,6	12,2	12,9	13,5	14,2	14,8	15,5	16,1	16,8	17,4	18,1	18,7	19,4	20	20,7	21,3

Löket / Stroke (mm)	2100	2200	2300	2400	2500	2600	2700	2800	2900	3000	3100	3200	3300	3400	3500	3600	3700	3800	3900	4000
L (mm)	2107	2584	2684	2784	2884	2984	3084	3184	3284	3384	3484	3584	3684	3784	3884	3984	4084	4184	4284	4384
A (mm)	87,2	173	73	173	73	173	73	173	73	173	73	173	73	173	73	173	73	173	73	173
M (mm)	9	11	12	12	13	13	14	14	15	15	16	16	17	17	18	18	19	19	20	20
N (mm)	22	26	28	28	30	30	32	32	34	34	36	36	38	38	40	40	42	42	44	44
Weight (kg)	22	22,6	23,3	23,9	24,6	25,2	25,9	26,5	27,2	27,8	28,5	29,1	29,8	30,4	31,1	31,7	32,4	33	33,7	34,3

A termékek gyártója / Producer of the items: LIMON PRECISION&SPEED

YTO 135-4P-D02 méretek
YTO 135-4P-D02 sizes

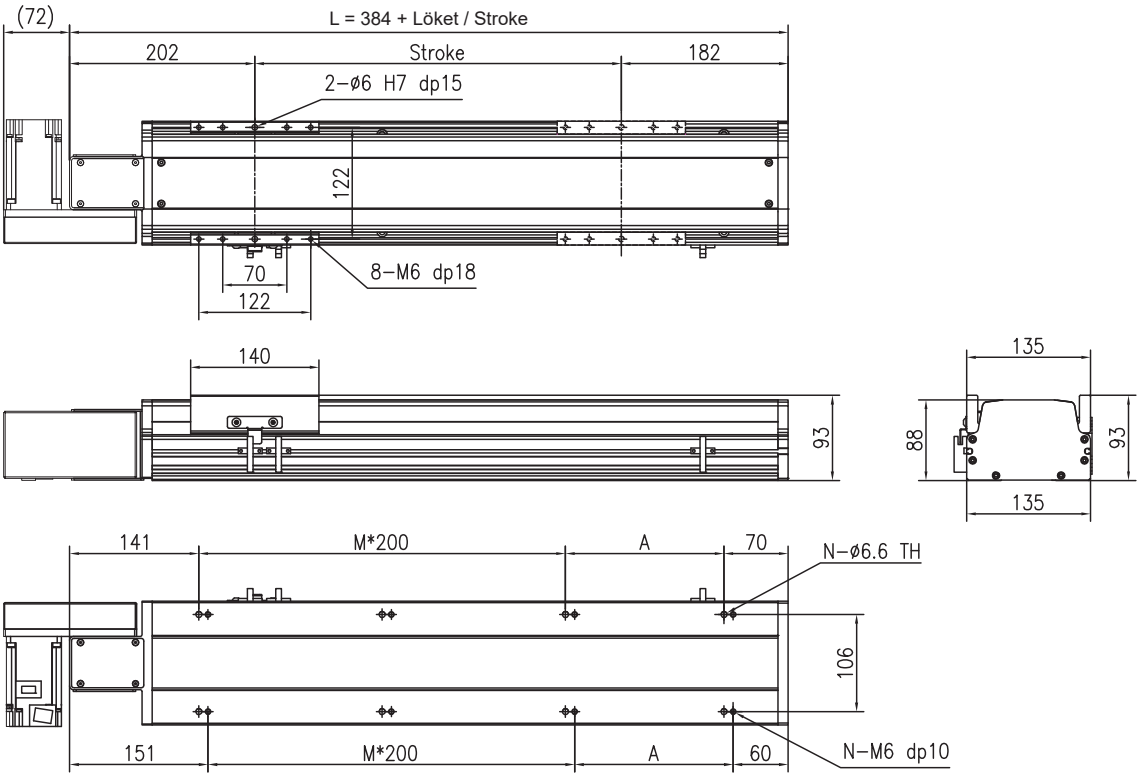

Löket / Stroke (mm)	100	200	300	400	500	600	700	800	900	1000	1100	1200	1300	1400	1500	1600	1700	1800	1900	2000
L (mm)	484	584	684	784	884	984	1084	1184	1284	1384	1484	1584	1684	1784	1884	1984	2084	2184	2284	2384
A (mm)	73	173	73	173	73	173	73	173	73	173	73	173	73	173	73	173	73	173	73	173
M (mm)	1	1	2	2	3	3	4	4	5	5	6	6	7	7	8	8	9	9	10	10
N (mm)	6	6	8	8	10	10	12	12	14	14	16	16	18	18	20	20	22	22	24	24
Weight (kg)	9	9,6	10,3	10,9	11,6	12,2	12,9	13,5	14,2	14,8	15,5	16,1	16,8	17,4	18,1	18,7	19,4	20	20,7	21,3
Löket / Stroke (mm)	2100	2200	2300	2400	2500	2600	2700	2800	2900	3000	3100	3200	3300	3400	3500	3600	3700	3800	3900	4000
L (mm)	2107	2584	2684	2784	2884	2984	3084	3184	3284	3384	3484	3584	3684	3784	3884	3984	4084	4184	4284	4384
A (mm)	87,2	173	73	173	73	173	73	173	73	173	73	173	73	173	73	173	73	173	73	173
M (mm)	9	11	12	12	13	13	14	14	15	15	16	16	17	17	18	18	19	19	20	20
N (mm)	22	26	28	28	30	30	32	32	34	34	36	36	38	38	40	40	42	42	44	44
Weight (kg)	22	22,6	23,3	23,9	24,6	25,2	25,9	26,5	27,2	27,8	28,5	29,1	29,8	30,4	31,1	31,7	32,4	33	33,7	34,3

YTO 135-4P-D03 méretek
YTO 135-4P-D03 sizes

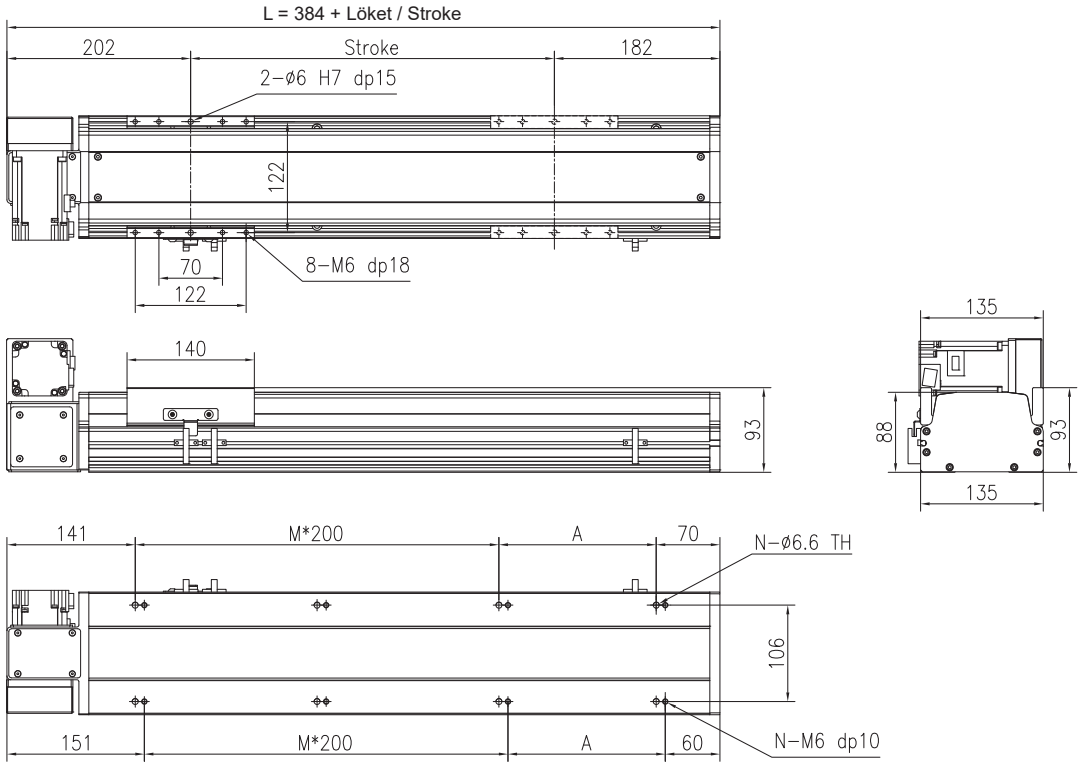

Löket / Stroke (mm)	100	200	300	400	500	600	700	800	900	1000	1100	1200	1300	1400	1500	1600	1700	1800	1900	2000
L (mm)	484	584	684	784	884	984	1084	1184	1284	1384	1484	1584	1684	1784	1884	1984	2084	2184	2284	2384
A (mm)	73	173	73	173	73	173	73	173	73	173	73	173	73	173	73	173	73	173	73	173
M (mm)	1	1	2	2	3	3	4	4	5	5	6	6	7	7	8	8	9	9	10	10
N (mm)	6	6	8	8	10	10	12	12	14	14	16	16	18	18	20	20	22	22	24	24
Weight (kg)	9	9,6	10,3	10,9	11,6	12,2	12,9	13,5	14,2	14,8	15,5	16,1	16,8	17,4	18,1	18,7	19,4	20	20,7	21,3
Löket / Stroke (mm)	2100	2200	2300	2400	2500	2600	2700	2800	2900	3000	3100	3200	3300	3400	3500	3600	3700	3800	3900	4000
L (mm)	2107	2584	2684	2784	2884	2984	3084	3184	3284	3384	3484	3584	3684	3784	3884	3984	4084	4184	4284	4384
A (mm)	87,2	173	73	173	73	173	73	173	73	173	73	173	73	173	73	173	73	173	73	173
M (mm)	9	11	12	12	13	13	14	14	15	15	16	16	17	17	18	18	19	19	20	20
N (mm)	22	26	28	28	30	30	32	32	34	34	36	36	38	38	40	40	42	42	44	44
Weight (kg)	22	22,6	23,3	23,9	24,6	25,2	25,9	26,5	27,2	27,8	28,5	29,1	29,8	30,4	31,1	31,7	32,4	33	33,7	34,3

A termékek gyártója / Producer of the items: LIMON PRECISION&SPEED

YTO 135-4P-D04 méretek
YTO 135-4P-D04 sizes

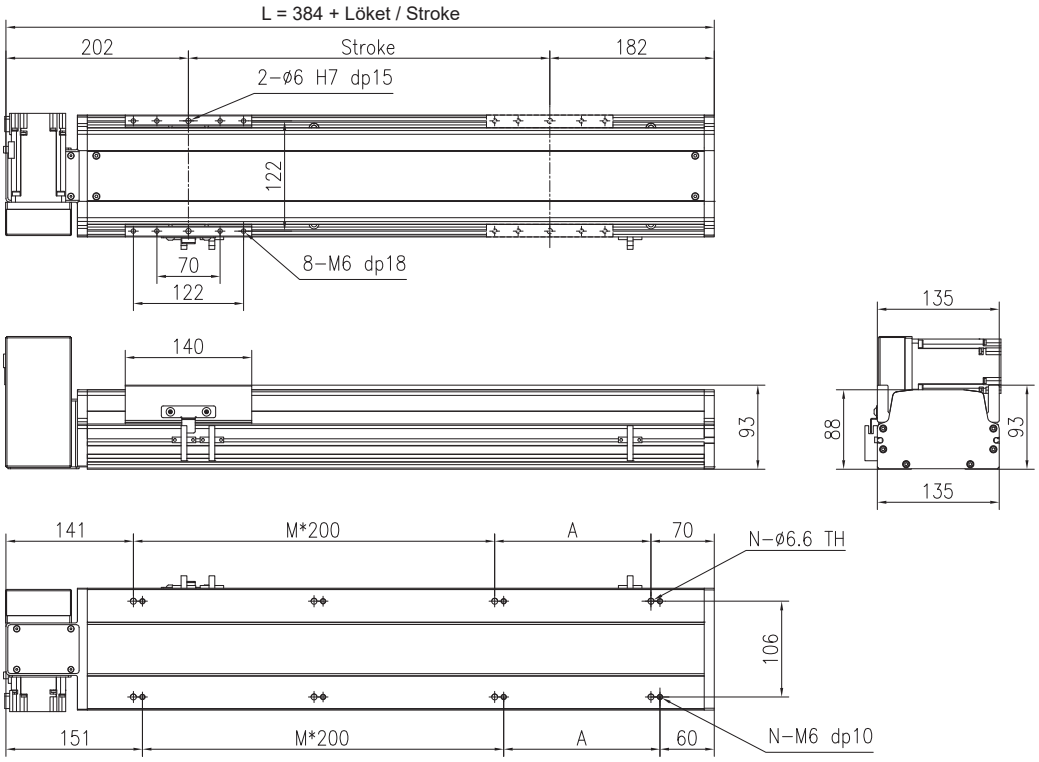

Löket / Stroke (mm)	100	200	300	400	500	600	700	800	900	1000	1100	1200	1300	1400	1500	1600	1700	1800	1900	2000
L (mm)	484	584	684	784	884	984	1084	1184	1284	1384	1484	1584	1684	1784	1884	1984	2084	2184	2284	2384
A (mm)	73	173	73	173	73	173	73	173	73	173	73	173	73	173	73	173	73	173	73	173
M (mm)	1	1	2	2	3	3	4	4	5	5	6	6	7	7	8	8	9	9	10	10
N (mm)	6	6	8	8	10	10	12	12	14	14	16	16	18	18	20	20	22	22	24	24
Weight (kg)	9	9,6	10,3	10,9	11,6	12,2	12,9	13,5	14,2	14,8	15,5	16,1	16,8	17,4	18,1	18,7	19,4	20	20,7	21,3
Löket / Stroke (mm)	2100	2200	2300	2400	2500	2600	2700	2800	2900	3000	3100	3200	3300	3400	3500	3600	3700	3800	3900	4000
L (mm)	2107	2584	2684	2784	2884	2984	3084	3184	3284	3384	3484	3584	3684	3784	3884	3984	4084	4184	4284	4384
A (mm)	87,2	173	73	173	73	173	73	173	73	173	73	173	73	173	73	173	73	173	73	173
M (mm)	9	11	12	12	13	13	14	14	15	15	16	16	17	17	18	18	19	19	20	20
N (mm)	22	26	28	28	30	30	32	32	34	34	36	36	38	38	40	40	42	42	44	44
Weight (kg)	22	22,6	23,3	23,9	24,6	25,2	25,9	26,5	27,2	27,8	28,5	29,1	29,8	30,4	31,1	31,7	32,4	33	33,7	34,3

YTO 135-4P-D05 méretek
YTO 135-4P-D05 sizes

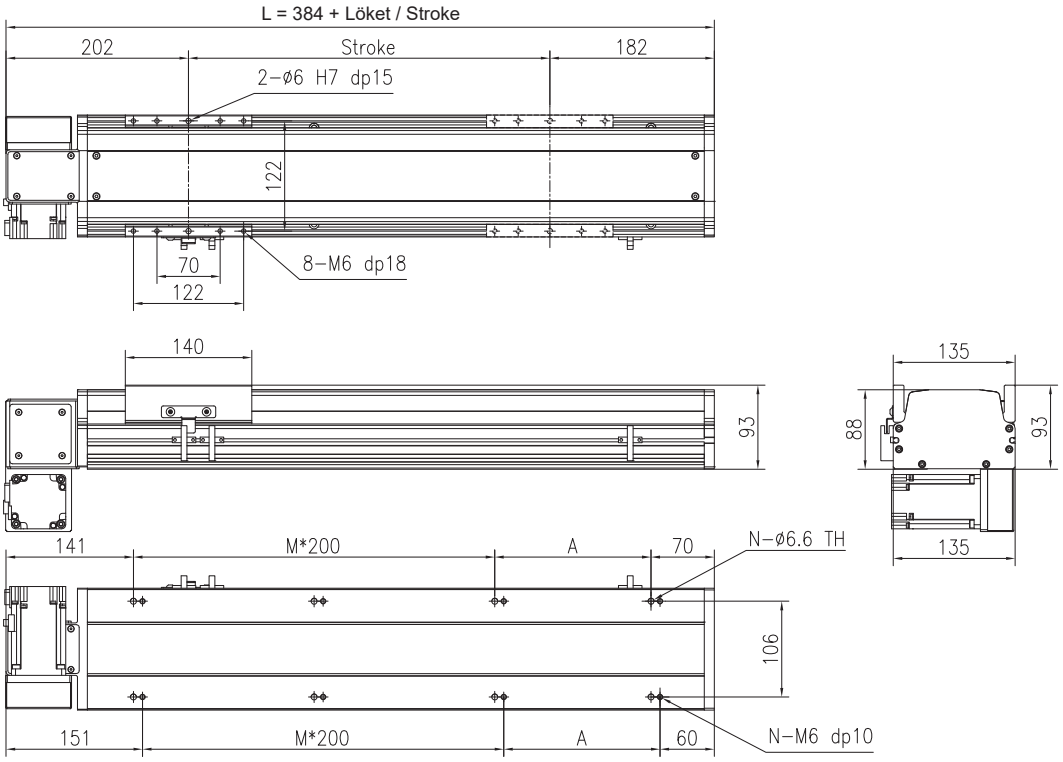

Löket / Stroke (mm)	100	200	300	400	500	600	700	800	900	1000	1100	1200	1300	1400	1500	1600	1700	1800	1900	2000
L (mm)	484	584	684	784	884	984	1084	1184	1284	1384	1484	1584	1684	1784	1884	1984	2084	2184	2284	2384
A (mm)	73	173	73	173	73	173	73	173	73	173	73	173	73	173	73	173	73	173	73	173
M (mm)	1	1	2	2	3	3	4	4	5	5	6	6	7	7	8	8	9	9	10	10
N (mm)	6	6	8	8	10	10	12	12	14	14	16	16	18	18	20	20	22	22	24	24
Weight (kg)	9	9,6	10,3	10,9	11,6	12,2	12,9	13,5	14,2	14,8	15,5	16,1	16,8	17,4	18,1	18,7	19,4	20	20,7	21,3
Löket / Stroke (mm)	2100	2200	2300	2400	2500	2600	2700	2800	2900	3000	3100	3200	3300	3400	3500	3600	3700	3800	3900	4000
L (mm)	2107	2584	2684	2784	2884	2984	3084	3184	3284	3384	3484	3584	3684	3784	3884	3984	4084	4184	4284	4384
A (mm)	87,2	173	73	173	73	173	73	173	73	173	73	173	73	173	73	173	73	173	73	173
M (mm)	9	11	12	12	13	13	14	14	15	15	16	16	17	17	18	18	19	19	20	20
N (mm)	22	26	28	28	30	30	32	32	34	34	36	36	38	38	40	40	42	42	44	44
Weight (kg)	22	22,6	23,3	23,9	24,6	25,2	25,9	26,5	27,2	27,8	28,5	29,1	29,8	30,4	31,1	31,7	32,4	33	33,7	34,3

A termékek gyártója / Producer of the items: LIMON PRECISION&SPEED

YTO 135-4P-D06 méretek
YTO 135-4P-D06 sizes

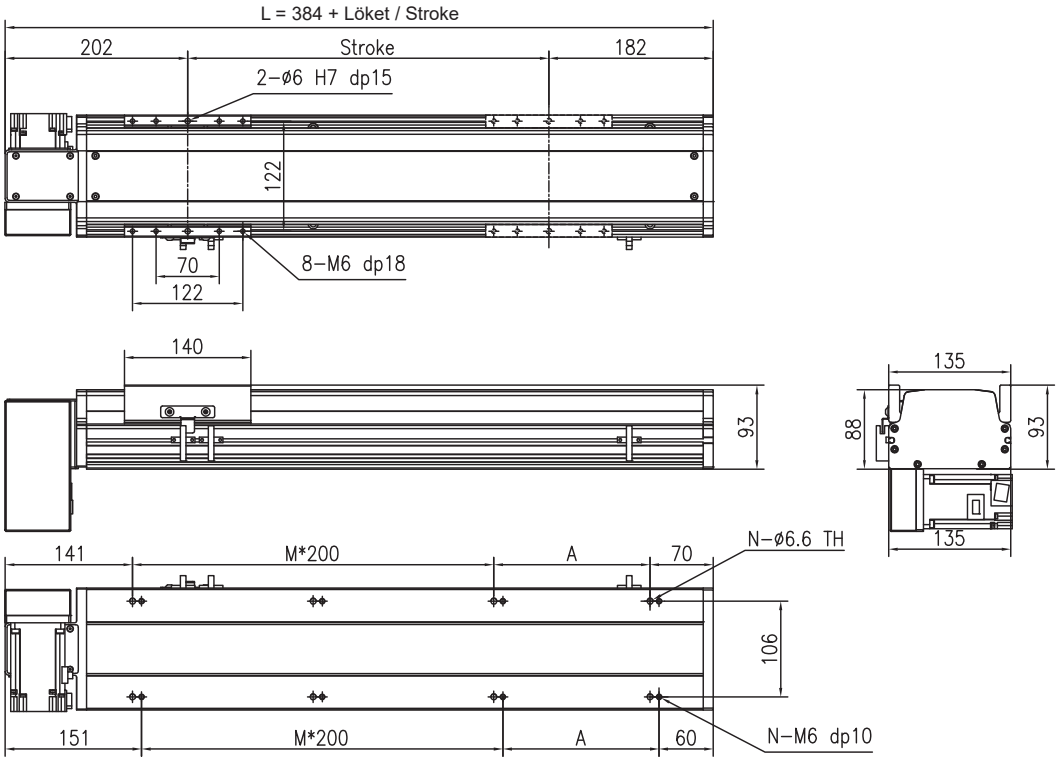

Löket / Stroke (mm)	100	200	300	400	500	600	700	800	900	1000	1100	1200	1300	1400	1500	1600	1700	1800	1900	2000
L (mm)	484	584	684	784	884	984	1084	1184	1284	1384	1484	1584	1684	1784	1884	1984	2084	2184	2284	2384
A (mm)	73	173	73	173	73	173	73	173	73	173	73	173	73	173	73	173	73	173	73	173
M (mm)	1	1	2	2	3	3	4	4	5	5	6	6	7	7	8	8	9	9	10	10
N (mm)	6	6	8	8	10	10	12	12	14	14	16	16	18	18	20	20	22	22	24	24
Weight (kg)	9	9,6	10,3	10,9	11,6	12,2	12,9	13,5	14,2	14,8	15,5	16,1	16,8	17,4	18,1	18,7	19,4	20	20,7	21,3
Löket / Stroke (mm)	2100	2200	2300	2400	2500	2600	2700	2800	2900	3000	3100	3200	3300	3400	3500	3600	3700	3800	3900	4000
L (mm)	2107	2584	2684	2784	2884	2984	3084	3184	3284	3384	3484	3584	3684	3784	3884	3984	4084	4184	4284	4384
A (mm)	87,2	173	73	173	73	173	73	173	73	173	73	173	73	173	73	173	73	173	73	173
M (mm)	9	11	12	12	13	13	14	14	15	15	16	16	17	17	18	18	19	19	20	20
N (mm)	22	26	28	28	30	30	32	32	34	34	36	36	38	38	40	40	42	42	44	44
Weight (kg)	22	22,6	23,3	23,9	24,6	25,2	25,9	26,5	27,2	27,8	28,5	29,1	29,8	30,4	31,1	31,7	32,4	33	33,7	34,3

YTO 170 TÍPUS
YTO 170 TYPE

Rendelési cikkszám felépítése
Order code structure

	YTO170	-	500	-	4P		D01	-	P	3
Típus / Type										
Lökethossz / Stroke										
Lineáris kocsik szám / Block quantity										
Kihajtó tengely pozíció / Drive shaft positions										
Szenzor / Sensor										
Szenzor darabszám / Sensor quantity										

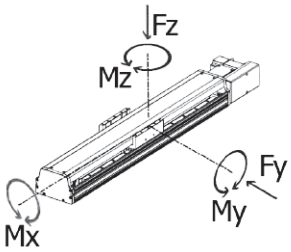

Terhelések Forces and torques		Lineáris egység típusa Linear unit type 4P	A nyomaték és erő összefüggései All forces and torques relate to the following
Fy	(N)	8297	$\frac{Fy}{Fy\,max} + \frac{Fz}{Fz\,max} + \frac{Mx}{Mx\,max} + \frac{My}{My\,max} + \frac{Mz}{Mz\,max} \leq 1$
Fz		8297	
Mx	(Nm)	200	
My		100	
Mz		514	

Kihajtó tengely pozíciók
Drive shaft positions

D01

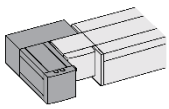

D02

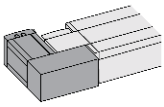

D03

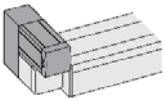

D04

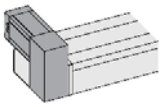

D05

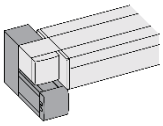

D06

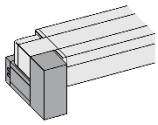

A termékek gyártója / Producer of the items: LIMON PRECISION&SPEED

Általános Technikai információk
General Technical informations

Technikai paraméterek Technical parameters		Típusok 4P
Visszaállási pontosság (mm) Repeatibility (mm)		± 0,05
Tárcsa kerülete (mm) Pulley lead (mm)		100/40 *
Fő szíj típusa Main belt type		8M-30
Max. sebesség (mm/s) Max. speed (mm/s)		2400
Max. terhelhetőség Max. payload	Vízszintes (kg) Horizontal (kg)	45
	Függőleges (kg) Vertical (kg)	20
Max. terhelés nélküli nyomaték (Nm) Max. no-load driving torque (Nm)		0,3
Max. hajtó nyomaték (Nm) Max. driving torque (Nm)		6
Löket hossz tartomány (mm) Strokes (mm)		100-3050
AC szervo motor teljesítmény (W) AC servo motor output (W)		400
Lineáris vezeték mérete Linear guide size		2x20
Max. keresztmetszeti méretek (mm) Max. cross section dimensions (mm)		170x108
Végállás szenzor Sensor		EE-SX672(NPN)

* - Az első szám a főhajtás, a második szám a mellékhajtás tárcsa kerülete.
* - The first number is for main drive and the second is the reduction dive pulley lead.

YTO 170-4P-D01 méretek
YTO 170-4P-D01 sizes

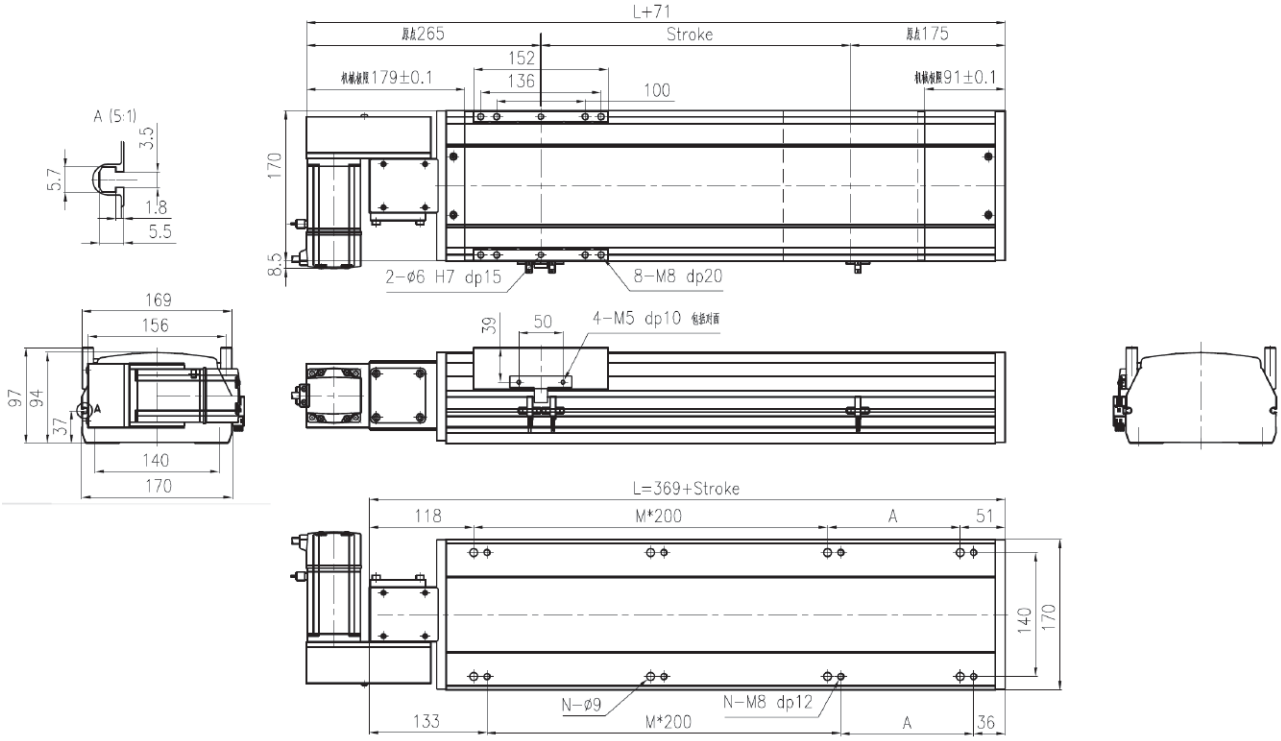

Löket / Stroke (mm)	100	150	200	250	300	350	400	450	500	550	600	650	700	750	800	850	900	950	1000	1050
L (mm)	469	519	569	619	669	719	769	819	869	919	969	1019	1069	1119	1169	1219	1269	1319	1369	1419
A (mm)	100	150	200	50	100	150	200	50	100	150	200	50	100	150	200	50	100	150	200	50
M (mm)	1	1	1	2	2	2	2	3	3	3	3	4	4	4	4	5	5	5	5	6
N (mm)	6	6	6	8	8	8	8	10	10	10	10	12	12	12	12	14	14	14	14	16
Weight (kg)	12	13,8	14,6	15,4	16,1	16,9	17,7	18,5	19,2	20	20,8	21,6	22,3	23,1	23,9	24,7	25,4	26,2	27	27,8

Löket / Stroke (mm)	1100	1150	1200	1250	1300	1350	1400	1450	1500	1550	1600	1650	1700	1750	1800	1850	1900	1950	2000	2050
L (mm)	1469	1519	1569	1619	1669	1719	1769	1819	1869	1919	1969	2019	2069	2119	2169	2219	2269	2319	2369	2419
A (mm)	100	150	200	50	100	150	200	50	100	150	200	50	100	150	200	50	100	150	200	50
M (mm)	6	6	6	7	7	7	7	8	8	8	8	9	9	9	9	10	10	10	10	11
N (mm)	16	16	16	18	18	18	18	20	20	20	20	22	22	22	22	24	24	24	24	26
Weight (kg)	28,6	29,4	30,2	31	31,8	32,6	33,4	34,2	35	35,8	36,6	37,4	38,2	39	39,8	40,6	41,4	42,2	43	43,8

Löket / Stroke (mm)	2100	2150	2200	2250	2300	2350	2400	2450	2500	2550	2600	2650	2700	2750	2800	2850	2900	2950	3000	3050
L (mm)	2469	2519	2569	2619	2669	2719	2769	2819	2869	2919	2969	3019	3069	3119	3169	3219	3269	3319	3369	3419
A (mm)	100	150	200	50	100	150	200	50	100	150	200	50	100	150	200	50	100	150	200	50
M (mm)	11	11	11	12	12	12	12	13	13	13	13	14	14	14	14	15	15	15	15	16
N (mm)	26	26	26	28	28	28	28	30	30	30	30	32	32	32	32	34	34	34	34	36
Weight (kg)	44,6	45,4	46,2	47	47,8	48,6	49,4	50,2	51	51,8	52,6	53,4	54,2	55	55,8	56,6	57,4	58,2	59	59,8

A termékek gyártója / Producer of the items: LIMON PRECISION&SPEED

YTO 170-4P-D02 méretek
YTO 170-4P-D02 sizes

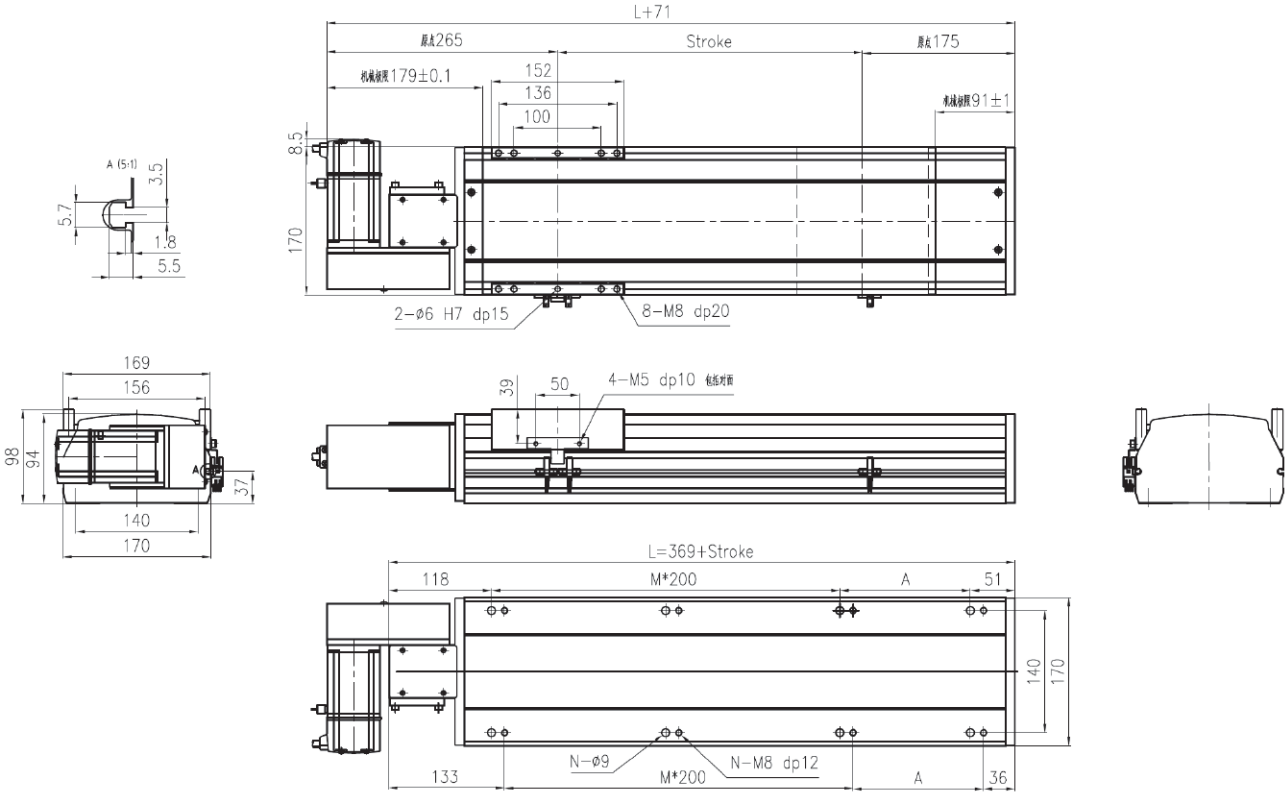

Löket / Stroke (mm)	100	150	200	250	300	350	400	450	500	550	600	650	700	750	800	850	900	950	1000	1050
L (mm)	469	519	569	619	669	719	769	819	869	919	969	1019	1069	1119	1169	1219	1269	1319	1369	1419
A (mm)	100	150	200	50	100	150	200	50	100	150	200	50	100	150	200	50	100	150	200	50
M (mm)	1	1	1	2	2	2	2	3	3	3	3	4	4	4	4	5	5	5	5	6
N (mm)	6	6	6	8	8	8	8	10	10	10	10	12	12	12	12	14	14	14	14	16
Weight (kg)	12	13,8	14,6	15,4	16,1	16,9	17,7	18,5	19,2	20	20,8	21,6	22,3	23,1	23,9	24,7	25,4	26,2	27	27,8
Löket / Stroke (mm)	1100	1150	1200	1250	1300	1350	1400	1450	1500	1550	1600	1650	1700	1750	1800	1850	1900	1950	2000	2050
L (mm)	1469	1519	1569	1619	1669	1719	1769	1819	1869	1919	1969	2019	2069	2119	2169	2219	2269	2319	2369	2419
A (mm)	100	150	200	50	100	150	200	50	100	150	200	50	100	150	200	50	100	150	200	50
M (mm)	6	6	6	7	7	7	7	8	8	8	8	9	9	9	9	10	10	10	10	11
N (mm)	16	16	16	18	18	18	18	20	20	20	20	22	22	22	22	24	24	24	24	26
Weight (kg)	28,6	29,4	30,2	31	31,8	32,6	33,4	34,2	35	35,8	36,6	37,4	38,2	39	39,8	40,6	41,4	42,2	43	43,8
Löket / Stroke (mm)	2100	2150	2200	2250	2300	2350	2400	2450	2500	2550	2600	2650	2700	2750	2800	2850	2900	2950	3000	3050
L (mm)	2469	2519	2569	2619	2669	2719	2769	2819	2869	2919	2969	3019	3069	3119	3169	3219	3269	3319	3369	3419
A (mm)	100	150	200	50	100	150	200	50	100	150	200	50	100	150	200	50	100	150	200	50
M (mm)	11	11	11	12	12	12	12	13	13	13	13	14	14	14	14	15	15	15	15	16
N (mm)	26	26	26	28	28	28	28	30	30	30	30	32	32	32	32	34	34	34	34	36
Weight (kg)	44,6	45,4	46,2	47	47,8	48,6	49,4	50,2	51	51,8	52,6	53,4	54,2	55	55,8	56,6	57,4	58,2	59	59,8

YTO 170-4P-D03 méretek
YTO 170-4P-D03 sizes

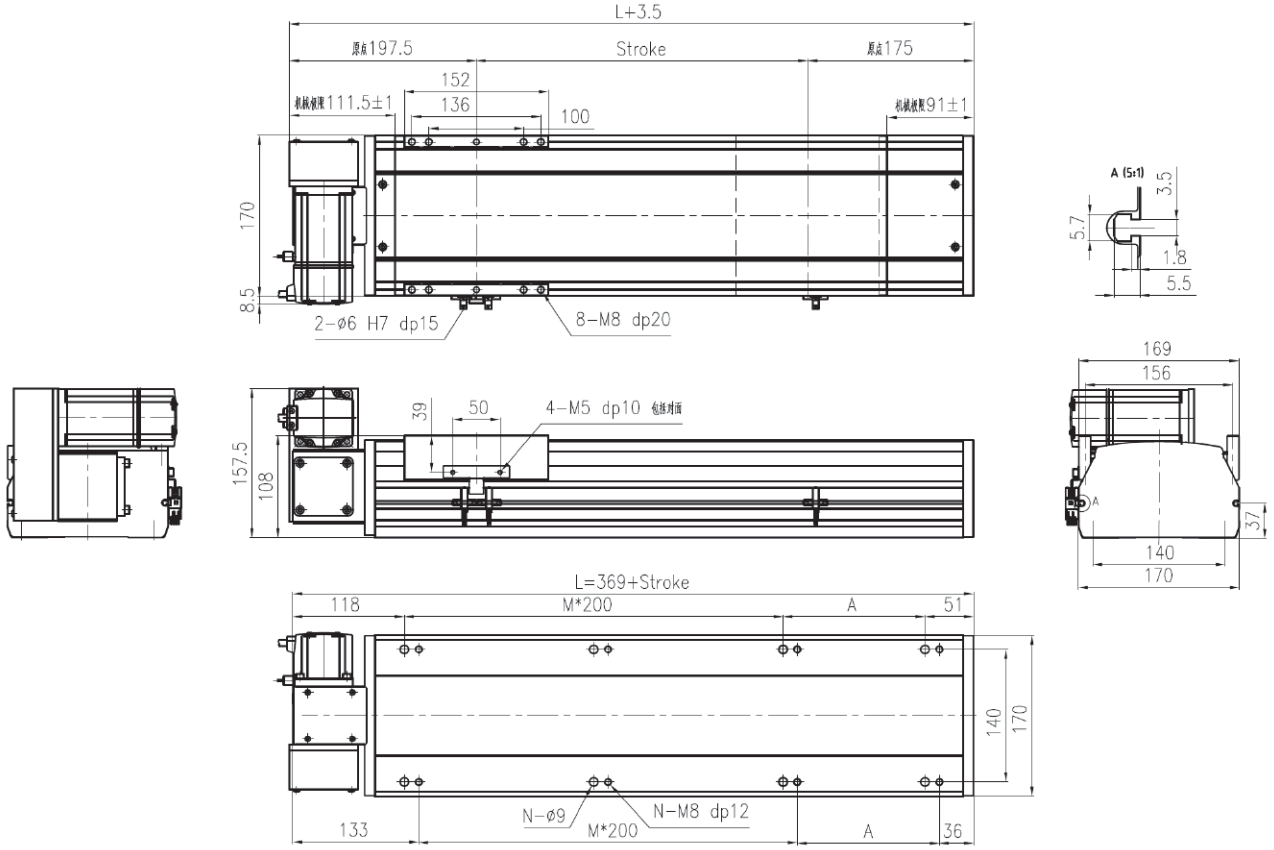

Löket / Stroke (mm)	100	150	200	250	300	350	400	450	500	550	600	650	700	750	800	850	900	950	1000	1050
L (mm)	469	519	569	619	669	719	769	819	869	919	969	1019	1069	1119	1169	1219	1269	1319	1369	1419
A (mm)	100	150	200	50	100	150	200	50	100	150	200	50	100	150	200	50	100	150	200	50
M (mm)	1	1	1	2	2	2	2	3	3	3	3	4	4	4	4	5	5	5	5	6
N (mm)	6	6	6	8	8	8	8	10	10	10	10	12	12	12	12	14	14	14	14	16
Weight (kg)	12	13,8	14,6	15,4	16,1	16,9	17,7	18,5	19,2	20	20,8	21,6	22,3	23,1	23,9	24,7	25,4	26,2	27	27,8
Löket / Stroke (mm)	1100	1150	1200	1250	1300	1350	1400	1450	1500	1550	1600	1650	1700	1750	1800	1850	1900	1950	2000	2050
L (mm)	1469	1519	1569	1619	1669	1719	1769	1819	1869	1919	1969	2019	2069	2119	2169	2219	2269	2319	2369	2419
A (mm)	100	150	200	50	100	150	200	50	100	150	200	50	100	150	200	50	100	150	200	50
M (mm)	6	6	6	7	7	7	7	8	8	8	8	9	9	9	9	10	10	10	10	11
N (mm)	16	16	16	18	18	18	18	20	20	20	20	22	22	22	22	24	24	24	24	26
Weight (kg)	28,6	29,4	30,2	31	31,8	32,6	33,4	34,2	35	35,8	36,6	37,4	38,2	39	39,8	40,6	41,4	42,2	43	43,8
Löket / Stroke (mm)	2100	2150	2200	2250	2300	2350	2400	2450	2500	2550	2600	2650	2700	2750	2800	2850	2900	2950	3000	3050
L (mm)	2469	2519	2569	2619	2669	2719	2769	2819	2869	2919	2969	3019	3069	3119	3169	3219	3269	3319	3369	3419
A (mm)	100	150	200	50	100	150	200	50	100	150	200	50	100	150	200	50	100	150	200	50
M (mm)	11	11	11	12	12	12	12	13	13	13	13	14	14	14	14	15	15	15	15	16
N (mm)	26	26	26	28	28	28	28	30	30	30	30	32	32	32	32	34	34	34	34	36
Weight (kg)	44,6	45,4	46,2	47	47,8	48,6	49,4	50,2	51	51,8	52,6	53,4	54,2	55	55,8	56,6	57,4	58,2	59	59,8

A termékek gyártója / Producer of the items: LIMON PRECISION&SPEED

YTO 170-4P-D04 méretek
YTO 170-4P-D04 sizes

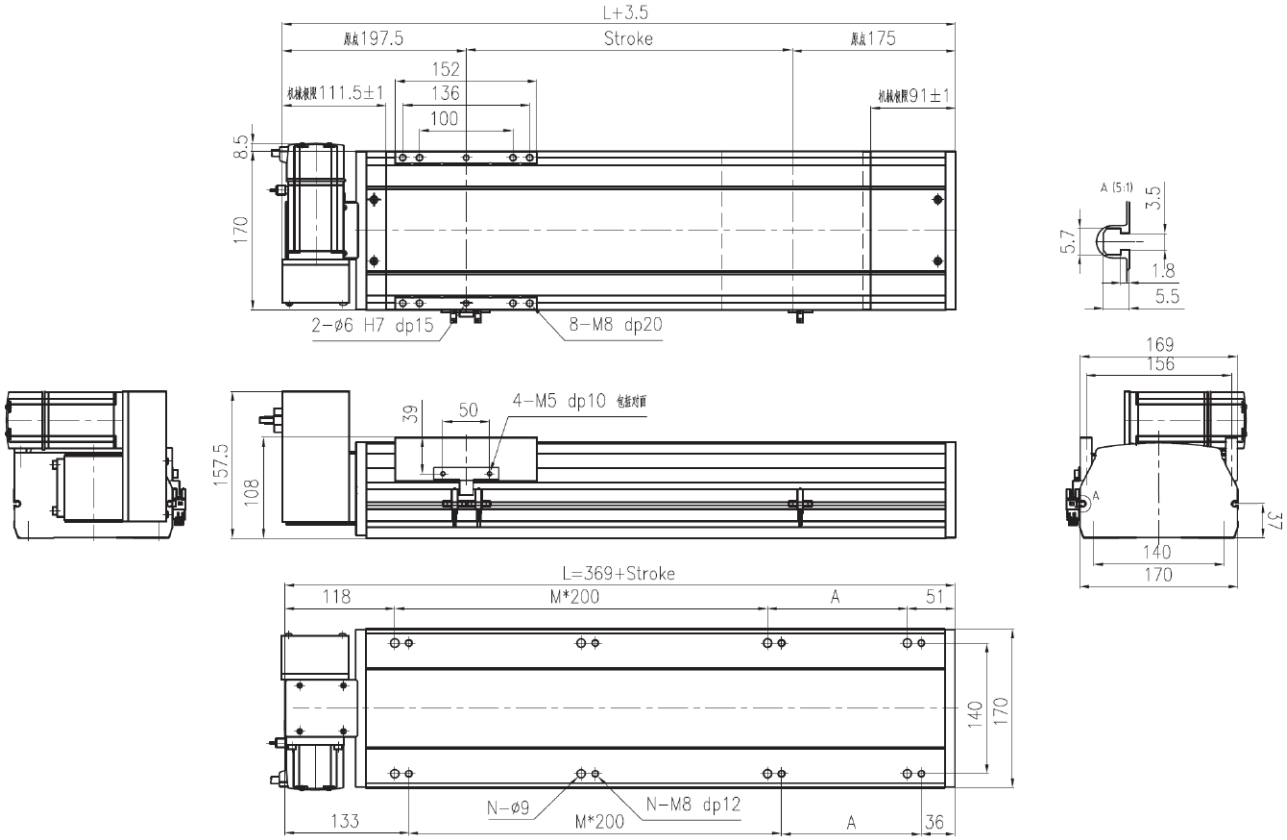

Löket / Stroke (mm)	100	150	200	250	300	350	400	450	500	550	600	650	700	750	800	850	900	950	1000	1050
L (mm)	469	519	569	619	669	719	769	819	869	919	969	1019	1069	1119	1169	1219	1269	1319	1369	1419
A (mm)	100	150	200	50	100	150	200	50	100	150	200	50	100	150	200	50	100	150	200	50
M (mm)	1	1	1	2	2	2	2	3	3	3	3	4	4	4	4	5	5	5	5	6
N (mm)	6	6	6	8	8	8	8	10	10	10	10	12	12	12	12	14	14	14	14	16
Weight (kg)	12	13,8	14,6	15,4	16,1	16,9	17,7	18,5	19,2	20	20,8	21,6	22,3	23,1	23,9	24,7	25,4	26,2	27	27,8
Löket / Stroke (mm)	1100	1150	1200	1250	1300	1350	1400	1450	1500	1550	1600	1650	1700	1750	1800	1850	1900	1950	2000	2050
L (mm)	1469	1519	1569	1619	1669	1719	1769	1819	1869	1919	1969	2019	2069	2119	2169	2219	2269	2319	2369	2419
A (mm)	100	150	200	50	100	150	200	50	100	150	200	50	100	150	200	50	100	150	200	50
M (mm)	6	6	6	7	7	7	7	8	8	8	8	9	9	9	9	10	10	10	10	11
N (mm)	16	16	16	18	18	18	18	20	20	20	20	22	22	22	22	24	24	24	24	26
Weight (kg)	28,6	29,4	30,2	31	31,8	32,6	33,4	34,2	35	35,8	36,6	37,4	38,2	39	39,8	40,6	41,4	42,2	43	43,8
Löket / Stroke (mm)	2100	2150	2200	2250	2300	2350	2400	2450	2500	2550	2600	2650	2700	2750	2800	2850	2900	2950	3000	3050
L (mm)	2469	2519	2569	2619	2669	2719	2769	2819	2869	2919	2969	3019	3069	3119	3169	3219	3269	3319	3369	3419
A (mm)	100	150	200	50	100	150	200	50	100	150	200	50	100	150	200	50	100	150	200	50
M (mm)	11	11	11	12	12	12	12	13	13	13	13	14	14	14	14	15	15	15	15	16
N (mm)	26	26	26	28	28	28	28	30	30	30	30	32	32	32	32	34	34	34	34	36
Weight (kg)	44,6	45,4	46,2	47	47,8	48,6	49,4	50,2	51	51,8	52,6	53,4	54,2	55	55,8	56,6	57,4	58,2	59	59,8

YTO 170-4P-D05 méretek
YTO 170-4P-D05 sizes

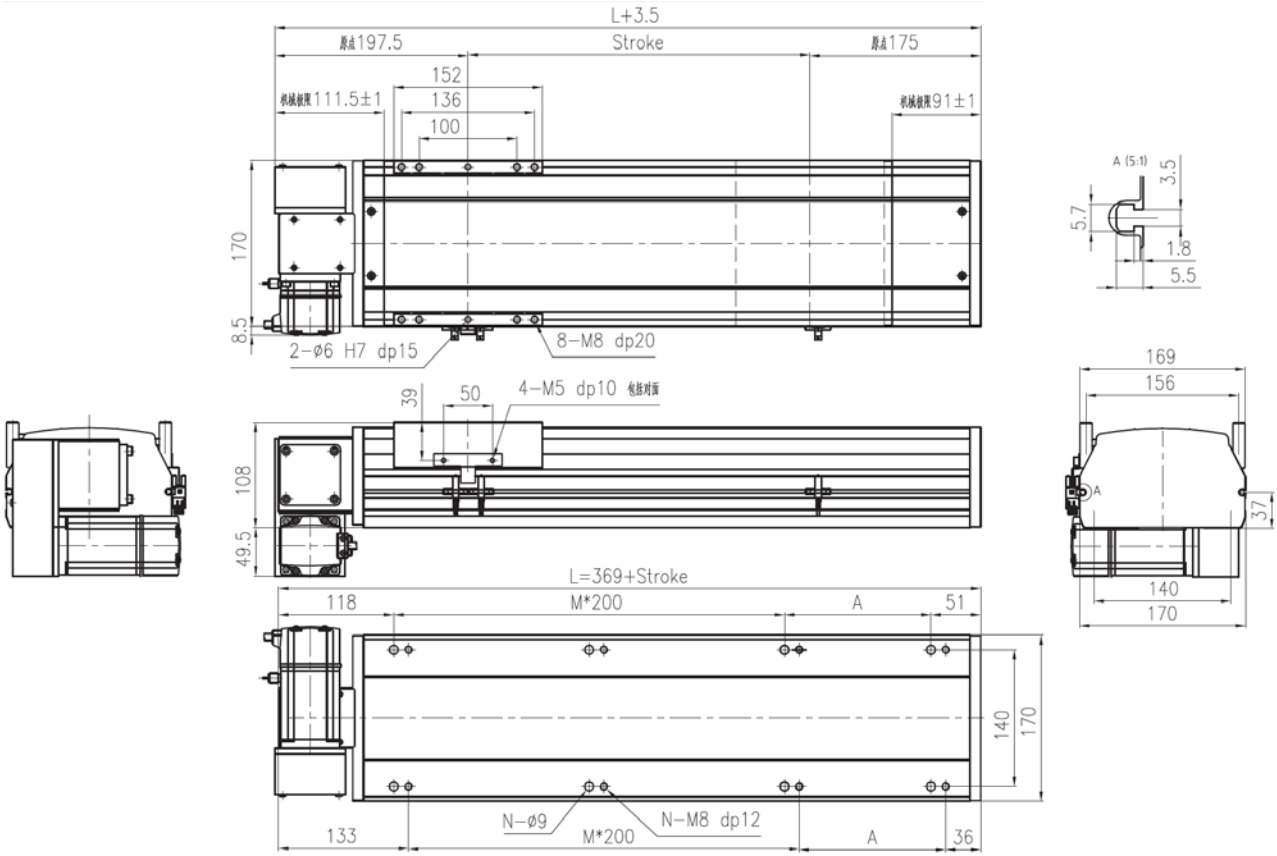

Löket / Stroke (mm)	100	150	200	250	300	350	400	450	500	550	600	650	700	750	800	850	900	950	1000	1050
L (mm)	469	519	569	619	669	719	769	819	869	919	969	1019	1069	1119	1169	1219	1269	1319	1369	1419
A (mm)	100	150	200	50	100	150	200	50	100	150	200	50	100	150	200	50	100	150	200	50
M (mm)	1	1	1	2	2	2	3	3	3	3	3	4	4	4	4	5	5	5	5	6
N (mm)	6	6	6	8	8	8	8	10	10	10	10	12	12	12	12	14	14	14	14	16
Weight (kg)	12	13,8	14,6	15,4	16,1	16,9	17,7	18,5	19,2	20	20,8	21,6	22,3	23,1	23,9	24,7	25,4	26,2	27	27,8
Löket / Stroke (mm)	1100	1150	1200	1250	1300	1350	1400	1450	1500	1550	1600	1650	1700	1750	1800	1850	1900	1950	2000	2050
L (mm)	1469	1519	1569	1619	1669	1719	1769	1819	1869	1919	1969	2019	2069	2119	2169	2219	2269	2319	2369	2419
A (mm)	100	150	200	50	100	150	200	50	100	150	200	50	100	150	200	50	100	150	200	50
M (mm)	6	6	6	7	7	7	7	8	8	8	8	9	9	9	9	10	10	10	10	11
N (mm)	16	16	16	18	18	18	18	20	20	20	20	22	22	22	22	24	24	24	24	26
Weight (kg)	28,6	29,4	30,2	31	31,8	32,6	33,4	34,2	35	35,8	36,6	37,4	38,2	39	39,8	40,6	41,4	42,2	43	43,8
Löket / Stroke (mm)	2100	2150	2200	2250	2300	2350	2400	2450	2500	2550	2600	2650	2700	2750	2800	2850	2900	2950	3000	3050
L (mm)	2469	2519	2569	2619	2669	2719	2769	2819	2869	2919	2969	3019	3069	3119	3169	3219	3269	3319	3369	3419
A (mm)	100	150	200	50	100	150	200	50	100	150	200	50	100	150	200	50	100	150	200	50
M (mm)	11	11	11	12	12	12	12	13	13	13	13	14	14	14	14	15	15	15	15	16
N (mm)	26	26	26	28	28	28	28	30	30	30	30	32	32	32	32	34	34	34	34	36
Weight (kg)	44,6	45,4	46,2	47	47,8	48,6	49,4	50,2	51	51,8	52,6	53,4	54,2	55	55,8	56,6	57,4	58,2	59	59,8

A termékek gyártója / Producer of the items: LIMON PRECISION&SPEED

YTO 170-4P-D06 méretek
YTO 170-4P-D06 sizes

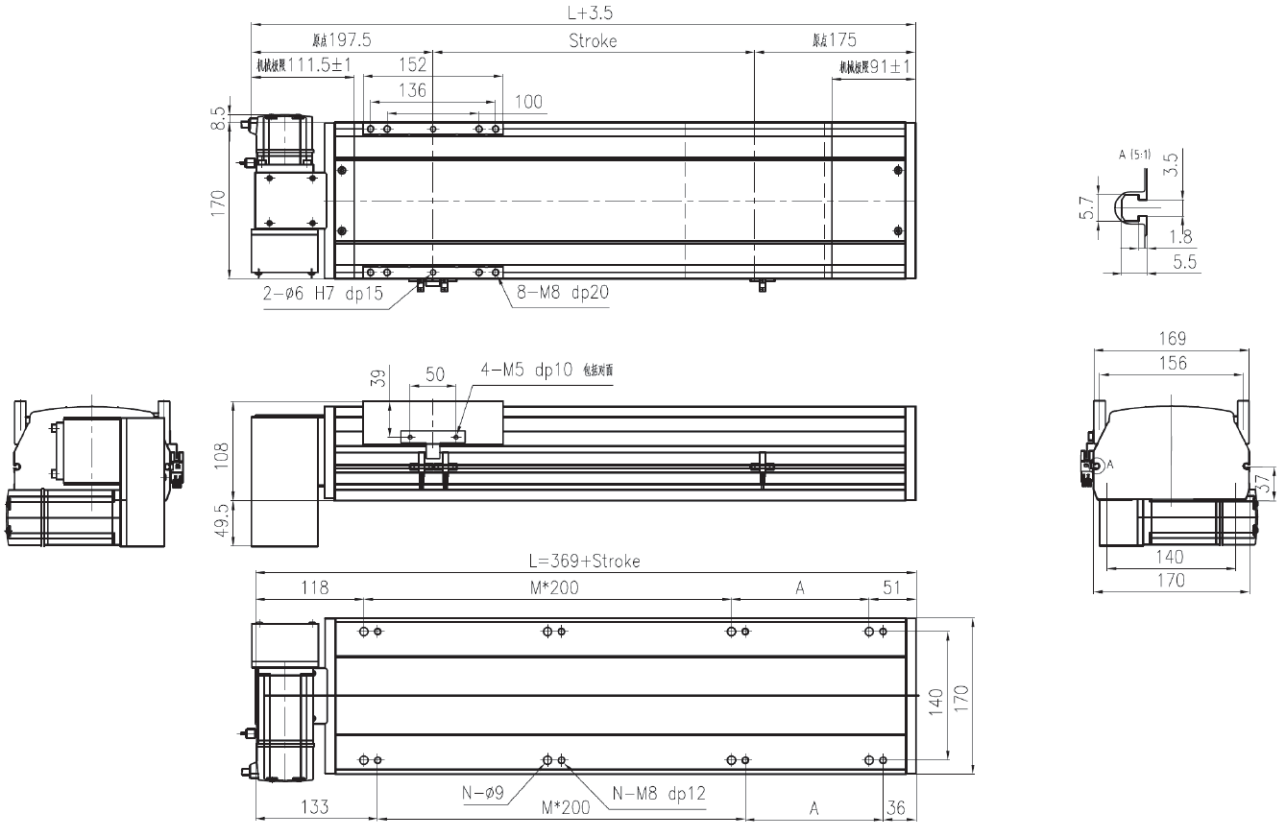

Löket / Stroke (mm)	100	150	200	250	300	350	400	450	500	550	600	650	700	750	800	850	900	950	1000	1050
L (mm)	469	519	569	619	669	719	769	819	869	919	969	1019	1069	1119	1169	1219	1269	1319	1369	1419
A (mm)	100	150	200	50	100	150	200	50	100	150	200	50	100	150	200	50	100	150	200	50
M (mm)	1	1	1	2	2	2	2	3	3	3	3	4	4	4	4	5	5	5	5	6
N (mm)	6	6	6	8	8	8	8	10	10	10	10	12	12	12	12	14	14	14	14	16
Weight (kg)	12	13,8	14,6	15,4	16,1	16,9	17,7	18,5	19,2	20	20,8	21,6	22,3	23,1	23,9	24,7	25,4	26,2	27	27,8

Löket / Stroke (mm)	1100	1150	1200	1250	1300	1350	1400	1450	1500	1550	1600	1650	1700	1750	1800	1850	1900	1950	2000	2050
L (mm)	1469	1519	1569	1619	1669	1719	1769	1819	1869	1919	1969	2019	2069	2119	2169	2219	2269	2319	2369	2419
A (mm)	100	150	200	50	100	150	200	50	100	150	200	50	100	150	200	50	100	150	200	50
M (mm)	6	6	6	7	7	7	7	8	8	8	8	9	9	9	9	10	10	10	10	11
N (mm)	16	16	16	18	18	18	18	20	20	20	20	22	22	22	22	24	24	24	24	26
Weight (kg)	28,6	29,4	30,2	31	31,8	32,6	33,4	34,2	35	35,8	36,6	37,4	38,2	39	39,8	40,6	41,4	42,2	43	43,8

Löket / Stroke (mm)	2100	2150	2200	2250	2300	2350	2400	2450	2500	2550	2600	2650	2700	2750	2800	2850	2900	2950	3000	3050
L (mm)	2469	2519	2569	2619	2669	2719	2769	2819	2869	2919	2969	3019	3069	3119	3169	3219	3269	3319	3369	3419
A (mm)	100	150	200	50	100	150	200	50	100	150	200	50	100	150	200	50	100	150	200	50
M (mm)	11	11	11	12	12	12	12	13	13	13	13	14	14	14	14	15	15	15	15	16
N (mm)	26	26	26	28	28	28	28	30	30	30	30	32	32	32	32	34	34	34	34	36
Weight (kg)	44,6	45,4	46,2	47	47,8	48,6	49,4	50,2	51	51,8	52,6	53,4	54,2	55	55,8	56,6	57,4	58,2	59	59,8